KEMENTERIAN KEUANGAN REPUBLIK INDONESIA
DIREKTORAT JENDERAL PAJAK

SURAT EDARAN
NOMOR SE-04 /PJ/2021

TENTANG

PETUNJUK PELAKSANAAN PEMBERIAN PENGURANGAN PAJAK BUMI DAN BANGUNAN SEKTOR PERTAMBANGAN MINYAK DAN GAS BUMI PADA TAHAP EKSPLORASI BERDASARKAN PERATURAN MENTERI KEUANGAN NOMOR 267/PMK.011/2014 DAN PAJAK BUMI DAN BANGUNAN SEKTOR PERTAMBANGAN UNTUK PENGUSAHAAN PANAS BUMI PADA TAHAP EKSPLORASI BERDASARKAN PERATURAN MENTERI KEUANGAN NOMOR 172/PMK.010/2016

Yth.
1. Pejabat Eselon II di lingkungan Kantor Pusat Direktorat Jenderal Pajak;
2. Kepala Kantor Wilayah;
3. Kepala Kantor Pelayanan Pajak; dan
4. Kepala Kantor Layanan Informasi dan Pengaduan,

di lingkungan Direktorat Jenderal Pajak.

A. Umum

Sehubungan dengan belum terdapatnya keseragaman pelaksanaan pemberian pengurangan Pajak Bumi dan Bangunan Sektor Pertambangan Minyak dan Gas Bumi (PBB Migas) sebagaimana diatur dalam Peraturan Menteri Keuangan Nomor 267/PMK.011/2014 tentang Pengurangan Pajak Bumi dan Bangunan Sektor Pertambangan untuk Pertambangan Minyak Bumi dan Gas Bumi pada Tahap Eksplorasi dan pengurangan Pajak Bumi dan Bangunan Sektor Pertambangan untuk Pengusahaan Panas Bumi (PBB Panas Bumi) pada tahap eksplorasi sebagaimana diatur dalam Peraturan Menteri Keuangan Nomor 172/PMK.010/2016 tentang Pengurangan Pajak Bumi dan Bangunan untuk Kegiatan Usaha Pertambangan/Pengusahaan Panas Bumi pada Tahap Eksplorasi, terdapat beberapa permasalahan sebagai berikut:

1. perbedaan prosedur pemberian pengurangan PBB Migas dan PBB Panas Bumi pada tahap eksplorasi; dan
2. belum terpenuhinya prinsip akuntabilitas dalam pemberian pengurangan PBB Migas dan PBB Panas Bumi pada tahap eksplorasi,

yang dilakukan Kantor Pelayanan Pajak.

Mempertimbangkan ...

Mempertimbangkan kondisi tersebut di atas serta untuk menjamin tata kelola dan administrasi yang lebih dapat dipertanggungjawabkan dalam pemberian pengurangan PBB Migas dan PBB Panas Bumi pada tahap eksplorasi, perlu ditetapkan Surat Edaran Direktur Jenderal Pajak mengenai petunjuk pelaksanaan pemberian pengurangan PBB Migas dan PBB Panas Bumi pada tahap eksplorasi.

B. Maksud dan Tujuan

1. Maksud
   Surat Edaran Direktur Jenderal ini dimaksudkan untuk memberikan pedoman bagi Kantor Pelayanan Pajak dalam pemberian pengurangan PBB Migas dan PBB Panas Bumi pada tahap eksplorasi.
2. Tujuan
   Surat Edaran Direktur Jenderal ini bertujuan untuk memberikan penjelasan mengenai prosedur kerja dan tindak lanjut yang harus dilakukan oleh Kantor Pelayanan Pajak sehubungan dengan pemberian pengurangan PBB Migas dan PBB Panas Bumi pada tahap eksplorasi, sehingga pelaksanaan pemberian pengurangan PBB Migas dan PBB Panas Bumi lebih akuntabel dan memenuhi prinsip-prinsip administrasi.

C. Ruang Lingkup

Ruang lingkup Surat Edaran Direktur Jenderal ini meliputi hal-hal sebagai berikut:
1. pengertian;
2. ketentuan pemberian pengurangan PBB Migas dan PBB Panas Bumi pada tahap eksplorasi;
3. petunjuk pelaksanaan pemberian pengurangan PBB Migas dan PBB Panas Bumi pada tahap eksplorasi;
4. ketentuan lain-lain; dan
5. penutup.

D. Dasar

1. Peraturan Menteri Keuangan Nomor 267/PMK.011/2014 tentang Pengurangan Pajak Bumi dan Bangunan Sektor Pertambangan untuk Pertambangan Minyak Bumi dan Gas Bumi pada Tahap Eksplorasi (PMK-267/2014);
2. Peraturan Menteri Keuangan Nomor 172/PMK.010/2016 tentang Pengurangan Pajak Bumi dan Bangunan untuk Kegiatan Usaha Pertambangan/Pengusahaan Panas Bumi pada Tahap Eksplorasi (PMK-172/2016); dan
3. Peraturan Menteri Keuangan Nomor 186/PMK.03/2019 tentang Klasifikasi Objek Pajak dan Tata Cara Penetapan Nilai Jual Objek Pajak Pajak Bumi dan Bangunan.

E. Materi

1. Pengertian
   Dalam Surat Edaran Direktur Jenderal ini yang dimaksud dengan:
   a. Pajak Bumi dan Bangunan yang selanjutnya disingkat PBB adalah pajak sebagaimana dimaksud dalam Undang-Undang Nomor 12 Tahun 1985 tentang Pajak Bumi dan Bangunan sebagaimana telah diubah dengan Undang-Undang Nomor 12 Tahun 1994 tentang Perubahan atas Undang-Undang Nomor 12 Tahun 1985 tentang Pajak Bumi dan Bangunan, selain PBB Perdesaan dan Perkotaan.

b. PBB ...

b. PBB Sektor Pertambangan Minyak dan Gas Bumi yang selanjutnya disebut PBB Migas adalah PBB atas bumi dan/atau bangunan yang berada di kawasan pertambangan minyak dan/atau gas bumi.
c. PBB Sektor Pertambangan untuk Pengusahaan Panas Bumi yang selanjutnya disebut PBB Panas Bumi adalah PBB atas bumi dan/atau bangunan yang berada di kawasan pertambangan untuk pengusahaan panas bumi.
d. Surat Rekomendasi Menteri adalah surat rekomendasi yang diterbitkan oleh menteri yang menyelenggarakan urusan pemerintahan di bidang kegiatan usaha minyak bumi dan gas bumi, atau panas bumi, yang menyatakan bahwa objek pajak PBB masih pada tahap eksplorasi.
e. Surat Pemberitahuan Objek Pajak yang selanjutnya disingkat SPOP adalah surat yang digunakan oleh Subjek Pajak atau Wajib Pajak untuk melaporkan data objek pajak menurut ketentuan Undang-Undang PBB yang dilampiri dengan lampiran SPOP yang merupakan bagian tidak terpisahkan dengan SPOP.
f. Surat Pemberitahuan Pajak Terutang yang selanjutnya disingkat SPPT adalah surat yang digunakan oleh Direktorat Jenderal Pajak untuk memberitahukan besarnya PBB terutang kepada Wajib Pajak.
g. Kantor Pelayanan Pajak Pratama yang selanjutnya disebut KPP Pratama adalah Kantor Pelayanan Pajak tempat objek pajak PBB Panas Bumi untuk tubuh bumi diadministrasikan.
h. Kantor Pelayanan Pajak Minyak dan Gas Bumi yang selanjutnya disebut KPP Minyak dan Gas Bumi adalah Kantor Pelayanan Pajak tempat objek pajak PBB Migas untuk tubuh bumi diadministrasikan.
i. Kantor Pelayanan Pajak yang selanjutnya disingkat KPP adalah KPP Minyak dan Gas Bumi atau KPP Pratama.

2. Ketentuan Pemberian Pengurangan PBB Migas dan PBB Panas Bumi pada Tahap Eksplorasi
   a. Wajib Pajak PBB Migas yang masih pada tahap eksplorasi dapat diberikan pengurangan PBB atas tubuh bumi apabila telah memenuhi ketentuan sebagai berikut:
      1) memiliki kontrak kerja sama yang ditandatangani setelah berlakunya Peraturan Pemerintah Nomor 79 Tahun 2010 tentang Biaya Operasi yang Dapat Dikembalikan dan Perlakuan Pajak Penghasilan di Bidang Hulu Minyak dan Gas Bumi;
      2) menyampaikan SPOP; dan
      3) melampirkan Surat Rekomendasi Menteri.
   b. Wajib Pajak PBB Panas Bumi yang masih pada tahap eksplorasi dapat diberikan pengurangan PBB atas tubuh bumi apabila telah memenuhi ketentuan sebagai berikut:
      1) memiliki Izin Panas Bumi setelah berlakunya Undang-Undang Nomor 21 Tahun 2014 tentang Panas Bumi;
      2) menyampaikan SPOP; dan
      3) melampirkan Surat Rekomendasi Menteri.
   c. Pengurangan PBB Migas pada tahap eksplorasi sebagaimana dimaksud pada huruf a dan PBB Panas Bumi pada tahap eksplorasi sebagaimana dimaksud pada huruf b diberikan sebesar 100% dari:
      1) PBB Migas terutang; atau

2) PBB ...

2) PBB Panas Bumi terutang,
yang tercantum dalam SPPT untuk tubuh bumi.

d. Pengurangan PBB Migas dan PBB Panas Bumi pada tahap eksplorasi diberikan tanpa adanya:
   1) permohonan dari Wajib Pajak; atau
   2) surat keputusan pemberian pengurangan PBB.

e. Pengurangan PBB Migas pada tahap eksplorasi dapat diberikan setiap tahun untuk jangka waktu paling lama 6 (enam) tahun, terhitung sejak ditandatanganinya Kontrak Kerja Sama, dan dapat diperpanjang paling lama untuk jangka waktu 4 (empat) tahun, sesuai ketentuan sebagaimana dimaksud dalam Pasal 5 PMK-267/2014.

f. Pengurangan PBB Panas Bumi pada tahap eksplorasi dapat diberikan setiap tahun untuk jangka waktu paling lama 5 (lima) tahun, terhitung sejak Izin Panas Bumi diterbitkan, dan dapat diperpanjang paling lama untuk jangka waktu 2 (dua) tahun sesuai ketentuan sebagaimana dimaksud dalam Pasal 5 PMK-172/2016.

3. Petunjuk Pelaksanaan Pemberian Pengurangan PBB Migas dan PBB Panas Bumi pada Tahap Eksplorasi

   a. Dalam rangka pelaksanaan pemberian pengurangan PBB Migas dan PBB Panas Bumi pada tahap eksplorasi, unit kerja Direktorat Jenderal Pajak melakukan hal-hal sebagai berikut:
      1) Direktorat Ekstensifikasi dan Penilaian:
         a) menerima Surat Rekomendasi Menteri dari Direktur Jenderal Pajak; dan
         b) menyampaikan Surat Rekomendasi Menteri ke KPP sesuai prosedur sebagaimana tercantum dalam Lampiran huruf A yang merupakan bagian tidak terpisahkan dari Surat Edaran Direktur Jenderal ini.
      2) KPP:
         a) menerima SPOP dari Wajib Pajak;
         b) melakukan penelitian SPOP;
         c) menyusun dan menatausahakan:
            (1) daftar objek pajak PBB Migas pada tahap eksplorasi yang dapat diberikan pengurangan PBB, sesuai prosedur sebagaimana tercantum dalam Lampiran huruf B dan menggunakan contoh format sebagaimana tercantum dalam Lampiran huruf C, yang merupakan bagian tidak terpisahkan dari Surat Edaran Direktur Jenderal ini; atau
            (2) daftar objek pajak PBB Panas Bumi pada tahap eksplorasi yang dapat diberikan pengurangan PBB, sesuai prosedur sebagaimana tercantum dalam Lampiran huruf D dan menggunakan contoh format sebagaimana tercantum dalam Lampiran huruf E, yang merupakan bagian tidak terpisahkan dari Surat Edaran Direktur Jenderal ini;
         d) menerima Surat Rekomendasi Menteri dari Direktorat Ekstensifikasi dan Penilaian atau Wajib Pajak;
         e) melakukan klarifikasi ke Direktorat Ekstensifikasi dan Penilaian atas Surat Rekomendasi Menteri yang disampaikan oleh Wajib Pajak dalam hal KPP belum menerima Surat Rekomendasi Menteri dari Direktorat Ekstensifikasi dan Penilaian;

f) menyusun ...

f) menyusun:
   (1) uraian penelitian pemberian pengurangan PBB Migas pada tahap eksplorasi berdasarkan Surat Rekomendasi Menteri dan daftar objek pajak PBB Migas pada tahap eksplorasi yang dapat diberikan pengurangan PBB menggunakan contoh format sebagaimana tercantum dalam Lampiran huruf F yang merupakan bagian tidak terpisahkan dari Surat Edaran Direktur Jenderal ini; atau
   (2) uraian penelitian pemberian pengurangan PBB Panas Bumi pada tahap eksplorasi berdasarkan Surat Rekomendasi Menteri dan daftar objek pajak PBB Panas Bumi pada tahap eksplorasi yang dapat diberikan pengurangan PBB menggunakan contoh format sebagaimana tercantum dalam Lampiran huruf G yang merupakan bagian tidak terpisahkan dari Surat Edaran Direktur Jenderal ini;

g) melakukan penilaian objek pajak PBB;

h) memberikan pengurangan PBB untuk tubuh bumi sebesar 100% dari PBB Migas atau PBB Panas Bumi yang terutang atau sebesar pokok pajak PBB terutang, sesuai prosedur sebagaimana tercantum dalam:
   1) Lampiran huruf H untuk PBB Migas; atau
   2) Lampiran huruf I untuk PBB Panas Bumi,

   yang merupakan bagian tidak terpisahkan dari Surat Edaran Direktur Jenderal ini; dan

i) menerbitkan SPPT PBB Migas atau SPPT PBB Panas Bumi yang mencantumkan besarnya pengurangan sebesar 100% dari PBB terutang untuk tubuh bumi.

b. KPP menerbitkan SPPT PBB Migas atau SPPT PBB Panas Bumi tanpa diberikan pengurangan PBB sebesar 100% apabila KPP belum menerima Surat Rekomendasi Menteri sampai dengan batas waktu penerbitan SPPT PBB Migas atau SPPT PBB Panas Bumi.

c. KPP melakukan pembetulan SPPT secara jabatan atas SPPT yang telah diterbitkan sebagaimana dimaksud pada huruf b dengan cara:
   1) menerbitkan Surat Keputusan Pembetulan sesuai ketentuan peraturan Menteri Keuangan yang mengatur mengenai tata cara pembetulan; dan
   2) menerbitkan kembali SPPT berdasarkan Surat Keputusan Pembetulan sebagaimana dimaksud pada angka 1) dengan memberikan pengurangan 100% pada SPPT PBB Migas atau SPPT PBB Panas Bumi,

   dalam hal KPP telah menerima Surat Rekomendasi Menteri.

4. Ketentuan Lain-lain
   a. Para Kepala Kantor Wilayah Direktorat Jenderal Pajak yang membawahi KPP agar melakukan pengawasan terhadap pelaksanaan Surat Edaran Direktur Jenderal ini.
   b. Para Kepala KPP agar melakukan koordinasi dengan pihak-pihak terkait atas pelaksanaan Surat Edaran Direktur Jenderal ini.
   c. Dalam hal terdapat penataan organisasi yang menyebabkan perubahan struktur organisasi di lingkungan Direktorat Jenderal Pajak, maka penunjukan direktorat, subdirektorat, dan seksi yang memiliki tugas dan fungsi pendataan, penilaian, dan pengawasan terkait pelaksanaan pemberian pengurangan PBB Migas dan PBB Panas Bumi pada tahap eksplorasi disesuaikan dengan ketentuan perubahannya.

5. Penutup ...

5. Penutup

Dengan ditetapkannya Surat Edaran Direktur Jenderal ini, pelaksanaan pemberian pengurangan PBB Migas dan PBB Panas Bumi pada tahap eksplorasi agar berpedoman pada Surat Edaran Direktur Jenderal ini.

Demikian untuk diketahui dan dilaksanakan sebagaimana mestinya.

Ditetapkan di Jakarta
Pada tanggal 17 Februari 2021
DIREKTUR JENDERAL,

KEMENTERIAN KEUANGAN REPUBLIK INDONESIA
DIREKTUR JENDERAL
DIREKTORAT JENDERAL PAJAK

SURYO UTOMO

LAMPIRAN
Surat Edaran Direktur Jenderal Pajak
Nomor : SE- /PJ/2021
Tanggal : 2021

A. PROSEDUR PENYAMPAIAN SURAT REKOMENDASI MENTERI DI DIREKTORAT EKSTENSIFIKASI DAN PENILAIAN

I. Deskripsi

Prosedur ini menguraikan tata cara penyampaian Surat Rekomendasi Menteri di Direktorat Ekstensifikasi dan Penilaian.

II. Pihak Terkait

1. Direktur Ekstensifikasi dan Penilaian.
2. Kepala Subdirektorat Penilaian II.
3. Kepala Seksi Penilaian Individu Pertambangan.
4. Kepala Seksi Penilaian Massal Bangunan.
5. Pelaksana Seksi Penilaian Individu Pertambangan.
6. Pelaksana Seksi Penilaian Massal Bangunan.

III. Prosedur Kerja

1. Berdasarkan Surat Rekomendasi Menteri yang diterima dari Direktur Jenderal Pajak, Direktur Ekstensifikasi dan Penilaian menugaskan Kepala Subdirektorat Penilaian II untuk menindaklanjuti dengan mengirimkan surat rekomendasi dimaksud kepada Kepala KPP terkait.
2. Kepala Subdirektorat Penilaian II memberikan arahan dan menugaskan:
   a. Kepala Seksi Penilaian Individu Pertambangan untuk menindaklanjuti Surat Rekomendasi Menteri terkait PBB Migas; dan/atau
   b. Kepala Seksi Penilaian Massal Bangunan untuk menindaklanjuti Surat Rekomendasi Menteri terkait PBB Panas Bumi.
3. Kepala Seksi Penilaian Individu Pertambangan atau Kepala Seksi Penilaian Massal Bangunan meneliti Surat Rekomendasi Menteri dan menugaskan Pelaksana untuk:
   a. menggandakan Surat Rekomendasi Menteri; dan
   b. membuat konsep nota dinas penyampaian Surat Rekomendasi Menteri.
4. Pelaksana Seksi Penilaian Individu Pertambangan atau Pelaksana Seksi Penilaian Massal Bangunan:
   a. menggandakan Surat Rekomendasi Menteri;
   b. membuat konsep nota dinas penyampaian Surat Rekomendasi Menteri; dan
   c. menyampaikan konsep nota dinas penyampaian Surat Rekomendasi Menteri kepada Kepala Seksi Penilaian Individu Pertambangan atau Kepala Seksi Penilaian Massal Bangunan.
5. Kepala Seksi Penilaian Individu Pertambangan atau Kepala Seksi Penilaian Massal Bangunan:
   a. meneliti dan memaraf konsep nota dinas penyampaian Surat Rekomendasi Menteri; dan

b. menyampaikan konsep nota dinas penyampaian Surat Rekomendasi Menteri kepada Kepala Subdirektorat Penilaian II.

6. Kepala Subdirektorat Penilaian II:
   a. meneliti dan memaraf konsep nota dinas penyampaian Surat Rekomendasi Menteri; dan
   b. menyampaikan konsep nota dinas penyampaian Surat Rekomendasi Menteri kepada Direktur Ekstensifikasi dan Penilaian.

7. Direktur Ekstensifikasi dan Penilaian:
   a. meneliti dan menandatangani nota dinas penyampaian Surat Rekomendasi Menteri; dan
   b. menugaskan Kepala Subdirektorat Penilaian II untuk menindaklanjuti.

8. Kepala Subdirektorat Penilaian II menugaskan Kepala Seksi Penilaian Individu Pertambangan atau Kepala Seksi Penilaian Massal Bangunan untuk menindaklanjuti nota dinas penyampaian Surat Rekomendasi Menteri.

9. Kepala Seksi Penilaian Individu Pertambangan atau Kepala Seksi Penilaian Massal Bangunan menugaskan Pelaksana untuk:
   a. mengirimkan nota dinas penyampaian Surat Rekomendasi Menteri beserta Surat Rekomendasi Menteri kepada Kepala KPP terkait; dan
   b. menatausahakan nota dinas penyampaian Surat Rekomendasi Menteri beserta hasil penggandaan Surat Rekomendasi Menteri.

10. Pelaksana Seksi Penilaian Individu Pertambangan atau Pelaksana Seksi Penilaian Massal Bangunan:
    a. mengirimkan nota dinas penyampaian Surat Rekomendasi Menteri beserta Surat Rekomendasi Menteri kepada Kepala KPP terkait; dan
    b. menatausahakan nota dinas penyampaian Surat Rekomendasi Menteri beserta hasil penggandaan Surat Rekomendasi Menteri sebagai arsip.

11. Proses selesai.

IV. Jangka Waktu

Penyampaian Surat Rekomendasi Menteri kepada Kepala KPP dilakukan paling lambat 14 (empat belas) hari sejak diterima dari Direktur Jenderal Pajak.

V. Bagan Alir (*Flowchart*) Prosedur Penyampaian Surat Rekomendasi Menteri di Direktorat Ekstensifikasi dan Penilaian

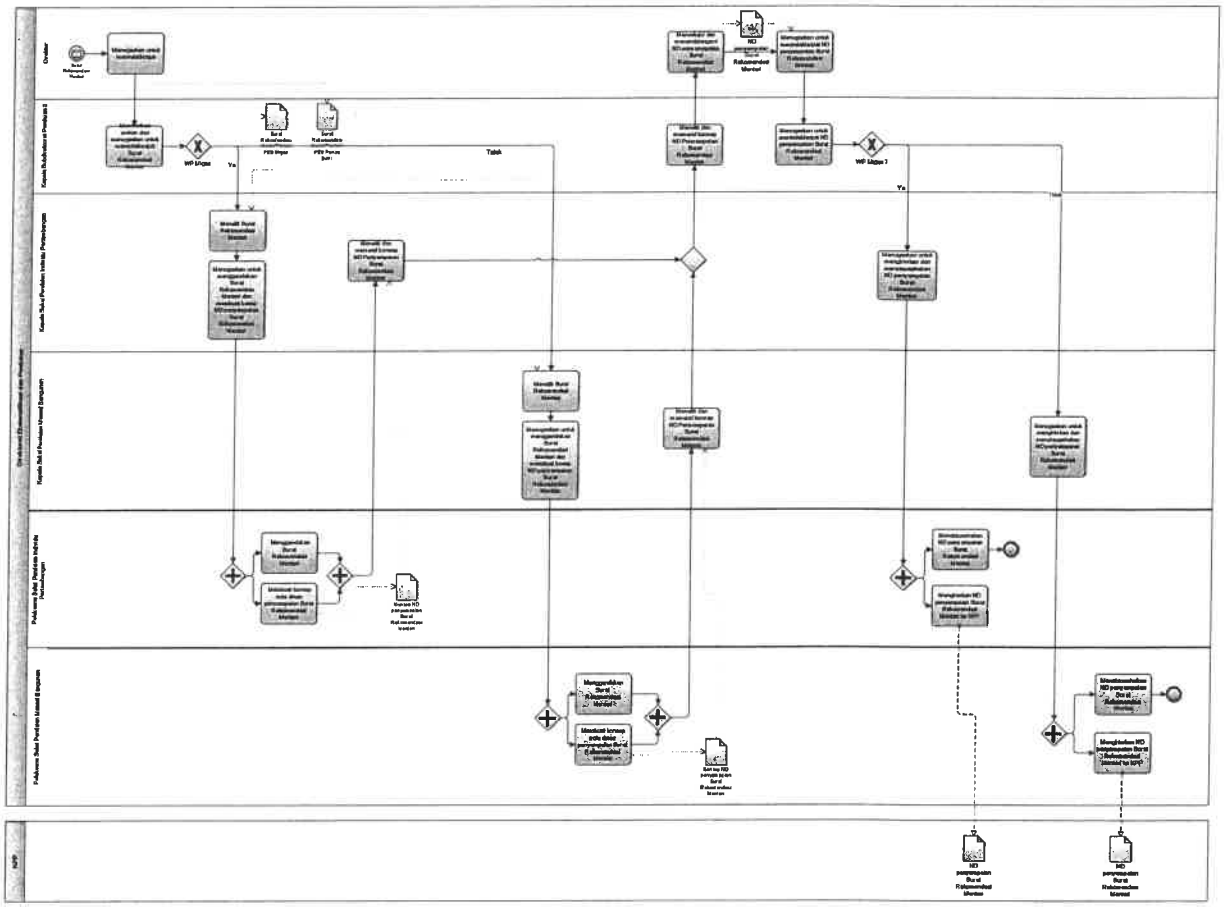

B. PROSEDUR PENYAMPAIAN DAFTAR OBJEK PAJAK PBB MIGAS PADA TAHAP EKSPLORASI YANG DAPAT DIBERIKAN PENGURANGAN PBB DI KPP MINYAK DAN GAS BUMI

I. Deskripsi

Prosedur ini menguraikan tata cara penyusunan dan penyampaian Daftar Objek Pajak PBB Migas pada Tahap Eksplorasi yang Dapat Diberikan Pengurangan PBB di KPP Minyak dan Gas Bumi.

II. Pihak Terkait

1. Penilai Pajak.
2. Kepala Seksi Pengawasan dan Konsultasi II/III/IV.
3. Pelaksana Seksi Pengawasan dan Konsultasi II/III/IV.

III. Prosedur Kerja

1. Berdasarkan SPOP yang disampaikan Wajib Pajak, Penilai Pajak:
   a. melakukan inventarisasi objek pajak PBB Migas yang masih pada tahap eksplorasi ke dalam Daftar Objek Pajak PBB Migas pada Tahap Eksplorasi yang Dapat Diberikan Pengurangan PBB; dan
   b. menyampaikan Daftar Objek Pajak PBB Migas pada Tahap Eksplorasi yang Dapat Diberikan Pengurangan PBB kepada Kepala Seksi Pengawasan dan Konsultasi II/III/IV dengan disertai nota dinas penyampaian daftar objek dimaksud.
2. Kepala Seksi Pengawasan dan Konsultasi II/III/IV:
   a. meneliti Daftar Objek Pajak PBB Migas pada Tahap Eksplorasi yang Dapat Diberikan Pengurangan PBB; dan
   b. menugaskan Pelaksana Seksi Pengawasan dan Konsultasi II/III/IV untuk menatausahakan dokumen Daftar Objek Pajak PBB Migas pada Tahap Eksplorasi yang Dapat Diberikan Pengurangan PBB.
3. Pelaksana Seksi Pengawasan dan Konsultasi II/III/IV menatausahakan dokumen Daftar Objek Pajak PBB Migas pada Tahap Eksplorasi yang Dapat Diberikan Pengurangan PBB.
4. Proses selesai.

IV. Jangka Waktu

Penyampaian Daftar Objek Pajak PBB Migas pada Tahap Eksplorasi yang Dapat Diberikan Pengurangan PBB kepada Kepala Seksi Pengawasan dan Konsultasi II/III/IV dilakukan paling lambat 14 (empat belas) hari sejak SPOP diterima oleh KPP Minyak dan Gas Bumi.

V. Bagan Alir (*Flowchart*) Prosedur Penyampaian Daftar Objek Pajak PBB Migas pada Tahap Eksplorasi yang Dapat Diberikan Pengurangan PBB di KPP Minyak dan Gas Bumi

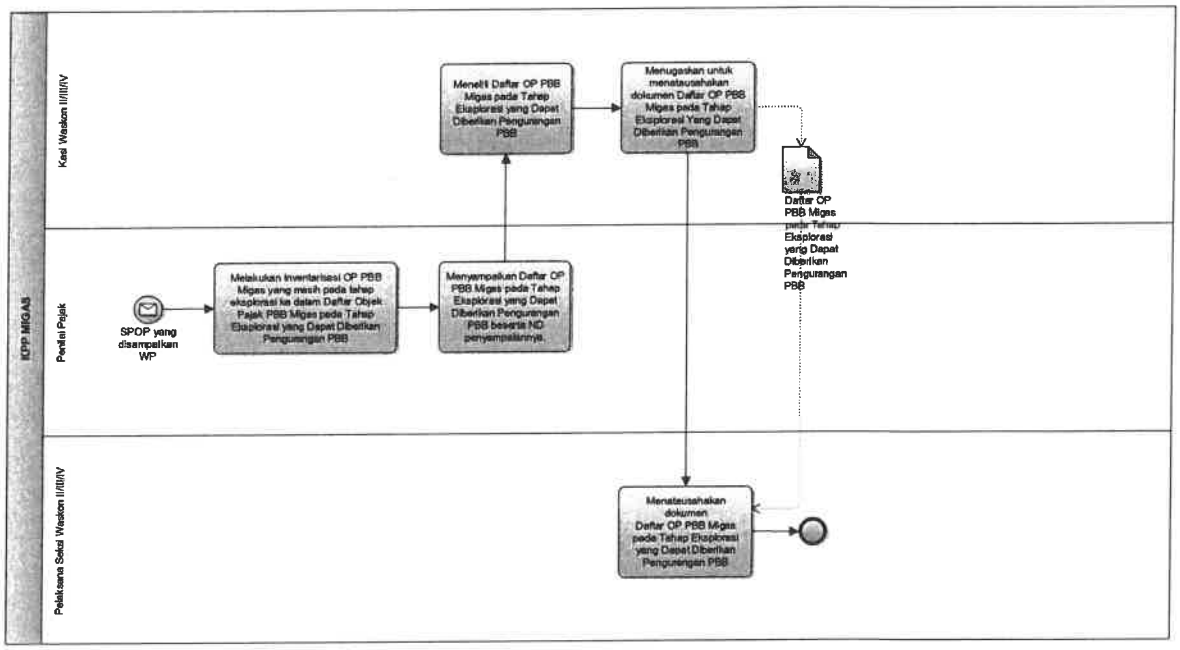

C. DAFTAR OBJEK PAJAK PBB MIGAS PADA TAHAP EKSPLORASI YANG DAPAT DIBERIKAN PENGURANGAN PBB

DAFTAR OBJEK PAJAK PBB MIGAS PADA TAHAP EKSPLORASI YANG DAPAT DIBERIKAN PENGURANGAN PBB

No	Nama Wajib Pajak	Nomor Objek Pajak untuk Tubuh Bumi	Tanggal Kontrak Kerja Sama Ditandatangani	Masa Eksplorasi		Keterangan
				6 Tahun	Perpanjangan Eksplorasi	
1	2	3	4	5	6	7

Penilai Pajak,

Nama

PETUNJUK PENGISIAN
DAFTAR OBJEK PAJAK PBB MIGAS PADA TAHAP EKSPLORASI
YANG DAPAT DIBERIKAN PENGURANGAN PBB

Angka (1)	:	Diisi nomor urut.
Angka (2)	:	Diisi nama Wajib Pajak.
Angka (3)	:	Diisi Nomor Objek Pajak untuk Tubuh Bumi.
Angka (4)	:	Diisi tanggal Kontrak Kerja Sama ditandatangani.
Angka (5)	:	Diisi dengan (V) dalam hal kegiatan pertambangan minyak dan gas bumi masih dalam masa eksplorasi (6 tahun).
Angka (6)	:	Diisi dengan (V) dalam hal kegiatan pertambangan minyak dan gas bumi dalam masa perpanjangan eksplorasi (4 tahun).
Angka (7)	:	Diisi keterangan.

D. PROSEDUR PENYAMPAIAN DAFTAR OBJEK PAJAK PBB PANAS BUMI PADA TAHAP EKSPLORASI YANG DAPAT DIBERIKAN PENGURANGAN PBB DI KPP PRATAMA

I. Deskripsi

Prosedur ini menguraikan tata cara penyusunan dan penyampaian Daftar Objek Pajak PBB Panas Bumi pada Tahap Eksplorasi yang Dapat Diberikan Pengurangan PBB di KPP Pratama.

II. Pihak Terkait

1. Penilai Pajak.
2. Kepala Seksi Pengawasan dan Konsultasi II/III/IV.
3. Kepala Seksi Ekstensifikasi dan Penyuluhan.
4. Pelaksana Seksi Pengawasan dan Konsultasi II/III/IV.
5. Pelaksana Seksi Ekstensifikasi dan Penyuluhan.

III. Prosedur Kerja

1. Berdasarkan SPOP yang disampaikan Wajib Pajak, Penilai Pajak:
   a. melakukan inventarisasi objek pajak PBB Panas Bumi yang masih pada tahap eksplorasi ke dalam Daftar Objek Pajak PBB Panas Bumi pada Tahap Eksplorasi yang Dapat Diberikan Pengurangan PBB; dan
   b. menyampaikan Daftar Objek Pajak PBB Panas Bumi pada Tahap Eksplorasi yang Dapat Diberikan Pengurangan PBB kepada Kepala Seksi Pengawasan dan Konsultasi II/III/IV atau Kepala Seksi Ekstensifikasi dan Penyuluhan dengan dengan disertai nota dinas penyampaian daftar objek dimaksud.
2. Kepala Seksi Pengawasan dan Konsultasi II/III/IV atau Kepala Seksi Ekstensifikasi dan Penyuluhan:
   a. meneliti Daftar Objek Pajak PBB Panas Bumi pada Tahap Eksplorasi yang Dapat Diberikan Pengurangan PBB; dan
   b. menugaskan Pelaksana untuk menatausahakan dokumen Daftar Objek Pajak PBB Panas Bumi pada Tahap Eksplorasi yang Dapat Diberikan Pengurangan PBB.
3. Pelaksana Seksi Pengawasan dan Konsultasi II/III/IV atau Pelaksana Seksi Ekstensifikasi dan Penyuluhan menatausahakan dokumen Daftar Objek Pajak PBB Panas Bumi pada Tahap Eksplorasi yang Dapat Diberikan Pengurangan PBB.
4. Proses selesai.

IV. Jangka Waktu

Penyampaian Daftar Objek Pajak PBB Panas Bumi pada Tahap Eksplorasi yang Dapat Diberikan Pengurangan PBB kepada Kepala Seksi Pengawasan dan Konsultasi II/III/IV atau Kepala Seksi Ekstensifikasi dan Penyuluhan dilakukan paling lambat 14 (empat belas) hari sejak SPOP diterima oleh KPP Pratama.

V. Bagan Alir (*Flowchart*) Prosedur Penyampaian Daftar Objek PBB Panas Bumi pada Tahap Eksplorasi yang Dapat Diberikan Pengurangan PBB di KPP Pratama

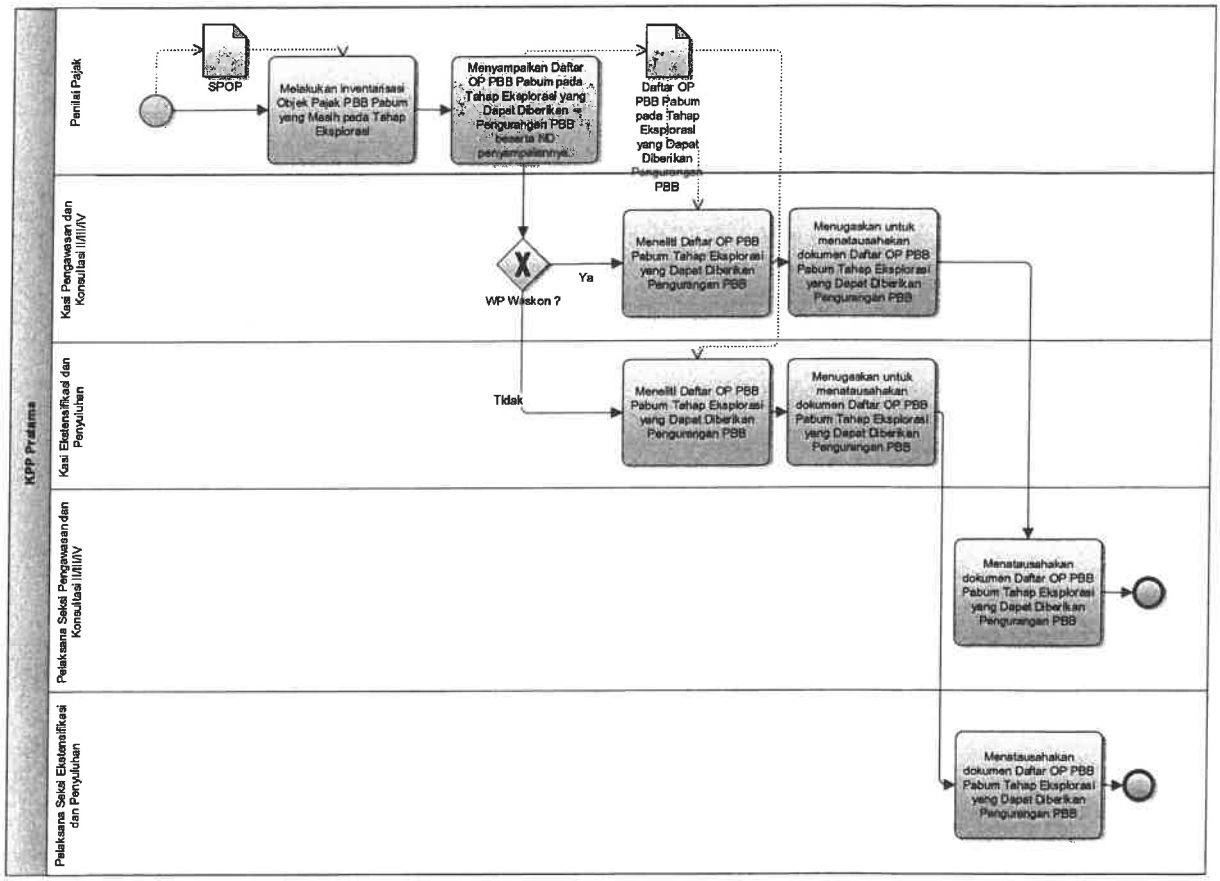

E. DAFTAR OBJEK PAJAK PBB PANAS BUMI PADA TAHAP EKSPLORASI YANG DAPAT DIBERIKAN PENGURANGAN PBB

DAFTAR OBJEK PAJAK PBB PANAS BUMI PADA TAHAP EKSPLORASI YANG DAPAT DIBERIKAN PENGURANGAN PBB

No	Nama Wajib Pajak	Nomor Objek Pajak untuk Tubuh Bumi	Tanggal Izin Panas Bumi Diterbitkan	Masa Eksplorasi		Keterangan
				5 Tahun	Perpanjangan Eksplorasi	
1	2	3	4	5	6	7

Penilai Pajak,

Nama

PETUNJUK PENGISIAN
DAFTAR OBJEK PAJAK PBB PANAS BUMI PADA TAHAP EKSPLORASI
YANG DAPAT DIBERIKAN PENGURANGAN PBB

Angka (1)	:	Diisi nomor urut.
Angka (2)	:	Diisi nama Wajib Pajak.
Angka (3)	:	Diisi Nomor Objek Pajak untuk Tubuh Bumi.
Angka (4)	:	Diisi tanggal Izin Panas Bumi diterbitkan.
Angka (5)	:	Diisi dengan (V) dalam hal kegiatan pengusahaan panas bumi masih dalam masa eksplorasi (5 tahun).
Angka (6)	:	Diisi dengan (V) dalam hal kegiatan pengusahaan panas bumi dalam masa perpanjangan eksplorasi (2 tahun).
Angka (7)	:	Diisi keterangan.

F. CONTOH FORMAT URAIAN PENELITIAN PEMBERIAN PENGURANGAN PBB MIGAS PADA TAHAP EKSPLORASI

KOP SURAT .....(1)

URAIAN PENELITIAN PEMBERIAN PENGURANGAN PBB MIGAS PADA TAHAP EKSPLORASI

Nomor .....(2)

I. SURAT REKOMENDASI MENTERI

Penelitian dilakukan berdasarkan Surat Rekomendasi Menteri Energi dan Sumber Daya Mineral Nomor .....(3) tanggal .....(4) yang diterima oleh KPP Minyak dan Gas Bumi tanggal .....(5).

II. DASAR HUKUM

Peraturan Menteri Keuangan Nomor 267/PMK.011/2014 tentang Pengurangan Pajak Bumi dan Bangunan Sektor Pertambangan untuk Pertambangan Minyak Bumi dan Gas Bumi pada Tahap Eksplorasi.

III. HASIL PENELITIAN

Penelitian dilaksanakan dengan membandingkan antara objek pajak PBB Migas sebagaimana tercantum dalam Surat Rekomendasi Menteri Energi dan Sumber Daya Mineral dengan Daftar Objek Pajak PBB Migas pada Tahap Eksplorasi yang Dapat Diberikan Pengurangan PBB.

Berdasarkan perbandingan dimaksud, diperoleh hasil sebagai berikut:

No	Nama Wajib Pajak	NOP untuk Tubuh Bumi	Terdapat dalam Surat Rekomendasi Menteri (Ya/Tidak)	Terdapat dalam Daftar Objek Pajak PBB Migas yang dapat Diberikan Pengurangan PBB (Ya/Tidak)	Diberikan Pengurangan (Ya/Tidak)
(6)	(7)	(8)	(9)	(10)	(11)

IV. KESIMPULAN

Berdasarkan hasil penelitian di atas, dapat disimpulkan bahwa objek pajak yang memenuhi ketentuan untuk diberikan pengurangan PBB Migas pada tahap eksplorasi sebanyak .....(12), yaitu:

No	Nama Wajib Pajak	NOP untuk Tubuh Bumi
(7)	(8)	(9)

....., ...(13)

Petugas Peneliti,

Mengetahui,
Kepala Seksi .....(15)

.....(16)

.....(14)

Menyetujui,
Kepala Kantor,

.....(17)

PETUNJUK PENGISIAN
URAIAN PENELITIAN PEMBERIAN PENGURANGAN PBB MIGAS
PADA TAHAP EKSPLORASI

Angka (1)	:	Diisi kop surat KPP.
Angka (2)	:	Diisi nomor dokumen Uraian Penelitian.
Angka (3)	:	Diisi nomor Surat Rekomendasi Menteri.
Angka (4)	:	Diisi tanggal Surat Rekomendasi Menteri.
Angka (5)	:	Diisi tanggal diterimanya Surat Rekomendasi Menteri oleh KPP.
Angka (6)	:	Diisi nomor urut.
Angka (7)	:	Diisi nama Wajib Pajak.
Angka (8)	:	Diisi Nomor Objek Pajak untuk Tubuh Bumi.
Angka (9)	:	Diisi "Ya" atau "Tidak".
Angka (10)	:	Diisi "Ya" atau "Tidak".
Angka (11)	:	Diisi "Ya" dalam hal angka (9) dan angka (10) diisi "Ya". Diisi "Tidak" dalam hal angka (9) dan/atau angka (10) diisi "Tidak".
Angka (12)	:	Diisi jumlah objek pajak PBB Migas yang memenuhi ketentuan pemberian pengurangan PBB Migas.
Angka (13)	:	Diisi tempat dan tanggal penelitian.
Angka (14)	:	Diisi nama dan tanda tangan petugas peneliti.
Angka (15)	:	Diisi nama jabatan atasan petugas peneliti.
Angka (16)	:	Diisi nama dan tanda tangan atasan petugas peneliti.
Angka (17)	:	Diisi nama dan tanda tangan Kepala Kantor.

G. CONTOH FORMAT URAIAN PENELITIAN PEMBERIAN PENGURANGAN PBB PANAS BUMI PADA TAHAP EKSPLORASI

KOP SURAT .....(1)

URAIAN PENELITIAN PEMBERIAN PENGURANGAN PBB PANAS BUMI PADA TAHAP EKSPLORASI

Nomor .....(2)

I. SURAT REKOMENDASI MENTERI

Penelitian dilakukan berdasarkan Surat Rekomendasi Menteri Energi dan Sumber Daya Mineral Nomor .....(3) tanggal .....(4) yang diterima oleh KPP Pratama .....(5) tanggal .....(6).

II. DASAR HUKUM

Peraturan Menteri Keuangan Nomor 172/PMK.010/2016 tentang Pengurangan Pajak Bumi dan Bangunan untuk Kegiatan Usaha Pertambangan/Pengusahaan Panas Bumi pada Tahap Eksplorasi.

III. HASIL PENELITIAN

Penelitian dilaksanakan dengan membandingkan antara objek pajak PBB Panas Bumi sebagaimana tercantum dalam Surat Rekomendasi Menteri Energi dan Sumber Daya Mineral dengan Daftar Objek Pajak PBB Panas Bumi pada Tahap Eksplorasi yang Dapat Diberikan Pengurangan PBB.

Berdasarkan perbandingan dimaksud, diperoleh hasil sebagai berikut:

No	Nama Wajib Pajak	NOP untuk Tubuh Bumi	Terdapat dalam Surat Rekomendasi Menteri (Ya/Tidak)	Terdapat dalam Daftar Objek Pajak PBB Panas Bumi pada Tahap Eksplorasi yang Dapat Diberikan Pengurangan PBB (Ya/Tidak)	Diberikan Pengurangan (Ya/Tidak)
(7)	(8)	(9)	(10)	(11)	(12)

IV. KESIMPULAN

Berdasarkan hasil penelitian di atas, dapat disimpulkan bahwa objek pajak yang memenuhi ketentuan untuk diberikan pengurangan PBB Panas Bumi pada tahap eksplorasi sebanyak .....(13), yaitu:

No	Nama Wajib Pajak	NOP untuk Tubuh Bumi
(7)	(8)	(9)

.....,.....(14)

Mengetahui,
Kepala Seksi .....(16)

Petugas Peneliti,

.....(17)

.....(15)

Menyetujui,
Kepala Kantor,

.....(18)

PETUNJUK PENGISIAN
URAIAN PENELITIAN PEMBERIAN PENGURANGAN PBB PANAS BUMI
PADA TAHAP EKSPLORASI

Angka (1)	:	Diisi kop surat KPP.
Angka (2)	:	Diisi nomor dokumen Uraian Penelitian.
Angka (3)	:	Diisi nomor Surat Rekomendasi Menteri.
Angka (4)	:	Diisi tanggal Surat Rekomendasi Menteri.
Angka (5)	:	Diisi nama KPP.
Angka (6)	:	Diisi tanggal diterimanya Surat Rekomendasi Menteri oleh KPP.
Angka (7)	:	Diisi nomor urut.
Angka (8)	:	Diisi nama Wajib Pajak.
Angka (9)	:	Diisi Nomor Objek Pajak untuk Tubuh Bumi.
Angka (10)	:	Diisi "Ya" atau "Tidak".
Angka (11)	:	Diisi "Ya" atau "Tidak".
Angka (12)	:	Diisi "Ya" dalam hal angka (10) dan angka (11) diisi "Ya". Diisi "Tidak" dalam hal angka (10) dan/atau angka (11) diisi "Tidak".
Angka (13)	:	Diisi jumlah objek pajak PBB Panas Bumi yang memenuhi ketentuan pemberian pengurangan PBB Panas Bumi.
Angka (14)	:	Diisi tempat dan tanggal penelitian.
Angka (15)	:	Diisi nama dan tanda tangan petugas peneliti.
Angka (16)	:	Diisi nama jabatan atasan petugas peneliti.
Angka (17)	:	Diisi nama dan tanda tangan atasan petugas peneliti.
Angka (18)	:	Diisi nama dan tanda tangan Kepala Kantor.

H. PROSEDUR PEMBERIAN PENGURANGAN PBB MIGAS PADA TAHAP EKSPLORASI DI KPP MINYAK DAN GAS BUMI

I. Deskripsi

Prosedur ini menguraikan tata cara pemberian pengurangan PBB Migas pada tahap eksplorasi di KPP Minyak dan Gas Bumi sebagai tindak lanjut atas Surat Rekomendasi Menteri.

II. Pihak Terkait

1. Kepala Kantor.
2. Kepala Seksi Pengawasan dan Konsultasi II/III/IV.
3. *Account Representative* Seksi Pengawasan dan Konsultasi II/III/IV.

III. Prosedur Kerja

1. Kepala Kantor menugaskan Kepala Seksi Pengawasan dan Konsultasi II/III/IV untuk menindaklanjuti Surat Rekomendasi Menteri yang diterima dari Wajib Pajak atau Direktorat Ekstensifikasi dan Penilaian.
2. Kepala Seksi Pengawasan dan Konsultasi II/III/IV menugaskan *Account Representative* sebagai petugas peneliti untuk menyusun konsep Uraian Penelitian Pemberian Pengurangan PBB Migas pada Tahap Eksplorasi.
3. *Account Representative* Seksi Pengawasan dan Konsultasi II/III/IV:
   a. menyusun konsep Uraian Penelitian Pemberian Pengurangan PBB Migas pada Tahap Eksplorasi dengan meneliti kesesuaian objek pajak PBB Migas sebagaimana tercantum dalam Surat Rekomendasi Menteri dengan Daftar Objek Pajak PBB Migas pada Tahap Eksplorasi yang Dapat Diberikan Pengurangan PBB;
   b. menandatangani konsep Uraian Penelitian Pemberian Pengurangan PBB Migas pada Tahap Eksplorasi; dan
   c. menyampaikan konsep Uraian Penelitian Pemberian Pengurangan PBB Migas pada Tahap Eksplorasi kepada Kepala Seksi Pengawasan dan Konsultasi II/III/IV.
4. Kepala Seksi Pengawasan dan Konsultasi II/III/IV:
   a. meneliti dan menandatangani konsep Uraian Penelitian Pemberian Pengurangan PBB Migas pada Tahap Eksplorasi; dan
   b. menyampaikan konsep Uraian Penelitian Pemberian Pengurangan PBB Migas pada Tahap Eksplorasi kepada Kepala Kantor.
5. Kepala Kantor:
   a. menelaah dan menandatangani Uraian Penelitian Pemberian Pengurangan PBB Migas pada Tahap Eksplorasi;
   b. menugaskan Kepala Seksi Pengawasan dan Konsultasi II/III/IV untuk menindaklanjuti pemberian pengurangan PBB Migas pada tahap eksplorasi; dan
   c. menugaskan Kepala Seksi Pelayanan untuk melakukan penerbitan SPPT PBB Migas hasil pengurangan berdasarkan Prosedur Penerbitan SPPT.

6. Kepala Seksi Pengawasan dan Konsultasi II/III/IV menugaskan *Account Representative* untuk:
   a. memberikan pengurangan PBB Migas pada tahap eksplorasi; dan
   b. menyusun konsep nota dinas pengantar penerbitan SPPT PBB Migas yang mendapatkan pengurangan PBB Migas.
7. *Account Representative* Seksi Pengawasan dan Konsultasi II/III/IV:
   a. memberikan pengurangan PBB Migas sebesar 100% bagi objek pajak PBB Migas yang memenuhi syarat untuk diberikan pengurangan berdasarkan Uraian Penelitian Pemberian Pengurangan PBB Migas pada Tahap Eksplorasi, pada aplikasi SIDJP NINE; dan
   b. menyusun konsep nota dinas pengantar penerbitan SPPT PBB Migas yang mendapatkan pengurangan dan menyampaikannya kepada Kepala Seksi Pengawasan dan Konsultasi II/III/IV.
8. Kepala Seksi Pengawasan dan Konsultasi II/III/IV:
   a. meneliti dan menandatangani nota dinas pengantar penerbitan SPPT PBB Migas yang mendapatkan pengurangan; dan
   b. menugaskan *Account Representative* untuk menyampaikan nota dinas pengantar penerbitan SPPT PBB Migas yang mendapatkan pengurangan kepada Kepala Seksi Pelayanan.
9. *Account Representative* Seksi Pengawasan dan Konsultasi II/III/IV menyampaikan nota dinas pengantar penerbitan SPPT PBB Migas yang mendapatkan pengurangan kepada Kepala Seksi Pelayanan.
10. Proses selesai.

IV. Jangka Waktu

Pemberian pengurangan PBB Migas pada tahap eksplorasi dan penyampaian nota dinas pengantar penerbitan SPPT kepada Kepala Seksi Pelayanan dilakukan paling lambat:

a. tanggal 31 Maret;
b. tanggal 15 April, dalam hal terdapat penundaan pengembalian SPOP dan/atau klarifikasi; atau
c. 30 hari setelah SPOP diterima oleh KPP, dalam hal objek pajak baru.

V. Bagan Alir *(Flowchart)* Pemberian Pengurangan PBB Migas pada Tahap Eksplorasi di KPP Minyak dan Gas Bumi

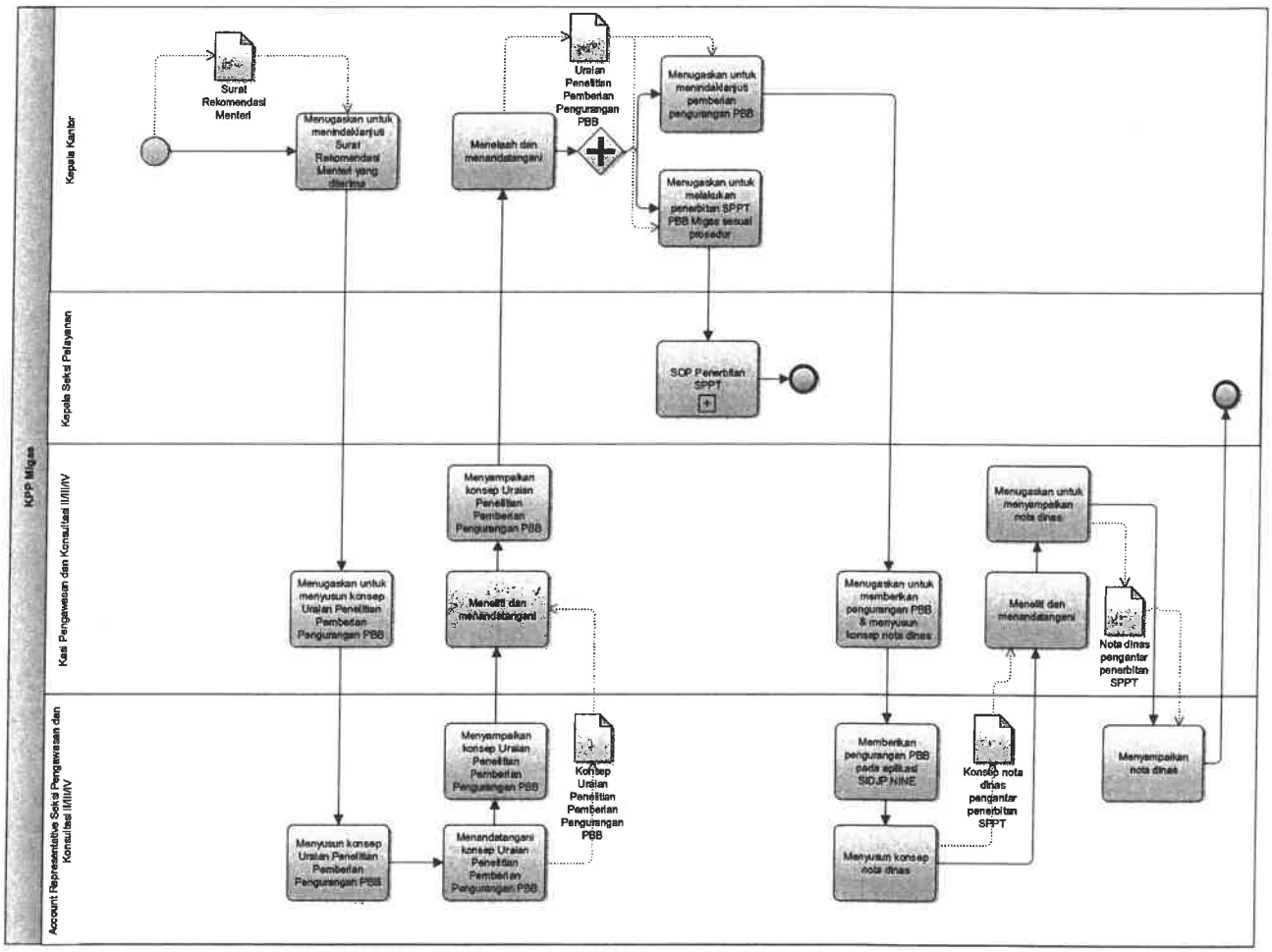

I. PROSEDUR PEMBERIAN PENGURANGAN PBB PANAS BUMI PADA TAHAP EKSPLORASI DI KPP PRATAMA

I. Deskripsi

Prosedur ini menguraikan tata cara pemberian pengurangan PBB Panas Bumi pada tahap eksplorasi di KPP Pratama sebagai tindak lanjut atas Surat Rekomendasi Menteri.

II. Pihak Terkait

1. Kepala Kantor.
2. Kepala Seksi Pengawasan dan Konsultasi II/III/IV.
3. Kepala Seksi Ekstensifikasi dan Penyuluhan.
4. *Account Representative* Seksi Pengawasan dan Konsultasi II/III/IV.
5. *Account Representative* Seksi Ekstensifikasi dan Penyuluhan.

III. Prosedur Kerja

1. Kepala Kantor menugaskan Kepala Seksi Pengawasan dan Konsultasi II/III/IV dan/atau Kepala Seksi Ekstensifikasi dan Penyuluhan untuk menindaklanjuti Surat Rekomendasi Menteri yang diterima dari Wajib Pajak atau Direktorat Ekstensifikasi dan Penilaian.
2. Kepala Seksi Pengawasan dan Konsultasi II/III/IV atau Kepala Seksi Ekstensifikasi dan Penyuluhan menugaskan *Account Representative* sebagai petugas peneliti untuk menyusun konsep Uraian Penelitian Pemberian Pengurangan PBB Panas Bumi pada Tahap Eksplorasi.
3. *Account Representative* Seksi Pengawasan dan Konsultasi II/III/IV atau *Account Representative* Seksi Ekstensifikasi dan Penyuluhan:
   a. menyusun konsep Uraian Penelitian Pemberian Pengurangan PBB Panas Bumi pada Tahap Eksplorasi dengan meneliti kesesuaian objek pajak PBB Panas Bumi sebagaimana tercantum dalam Surat Rekomendasi Menteri dengan Daftar Objek Pajak PBB Panas Bumi pada Tahap Eksplorasi yang Dapat Diberikan Pengurangan PBB;
   b. menandatangani konsep Uraian Penelitian Pemberian Pengurangan PBB Panas Bumi pada Tahap Eksplorasi; dan
   c. menyampaikan konsep Uraian Penelitian Pemberian Pengurangan PBB Panas Bumi pada Tahap Eksplorasi kepada Kepala Seksi Pengawasan dan Konsultasi II/III/IV atau Kepala Seksi Ekstensifikasi dan Penyuluhan.
4. Kepala Seksi Pengawasan dan Konsultasi II/III/IV atau Kepala Seksi Ekstensifikasi dan Penyuluhan:
   a. meneliti dan menandatangani konsep Uraian Penelitian Pemberian Pengurangan PBB Panas Bumi pada Tahap Eksplorasi; dan
   b. menyampaikan konsep Uraian Penelitian Pemberian Pengurangan PBB Panas Bumi pada Tahap Eksplorasi kepada Kepala Kantor.
5. Kepala Kantor:

a. menelaah dan menandatangani Uraian Penelitian Pemberian Pengurangan PBB Panas Bumi pada Tahap Eksplorasi;
b. menugaskan Kepala Seksi Pengawasan dan Konsultasi II/III/IV dan/atau Kepala Seksi Ekstensifikasi dan Penyuluhan untuk menindaklanjuti pemberian pengurangan PBB Panas Bumi pada tahap eksplorasi; dan
c. menugaskan Kepala Seksi Pelayanan untuk melakukan penerbitan SPPT PBB Panas Bumi hasil pengurangan berdasarkan Prosedur Penerbitan SPPT.

6. Kepala Seksi Pengawasan dan Konsultasi II/III/IV atau Kepala Seksi Ekstensifikasi dan Penyuluhan menugaskan *Account Representative* untuk:
   a. memberikan pengurangan PBB Panas Bumi pada tahap eksplorasi; dan
   b. menyusun konsep nota dinas pengantar penerbitan SPPT PBB Panas Bumi yang mendapatkan pengurangan PBB Panas Bumi.

7. *Account Representative* Seksi Pengawasan dan Konsultasi II/III/IV atau *Account Representative* Seksi Ekstensifikasi dan Penyuluhan:
   a. memberikan pengurangan PBB Panas Bumi sebesar 100% bagi objek pajak PBB Panas Bumi yang memenuhi syarat untuk diberikan pengurangan berdasarkan Uraian Penelitian Pemberian Pengurangan PBB Panas Bumi pada Tahap Eksplorasi, pada aplikasi SIDJP NINE; dan
   b. menyusun konsep nota dinas pengantar penerbitan SPPT PBB Panas Bumi yang mendapatkan pengurangan dan menyampaikannya kepada Kepala Seksi Pengawasan dan Konsultasi II/III/IV atau Kepala Seksi Ekstensifikasi dan Penyuluhan.

8. Kepala Seksi Pengawasan dan Konsultasi II/III/IV atau Kepala Seksi Ekstensifikasi dan Penyuluhan:
   a. meneliti dan menandatangani nota dinas pengantar penerbitan SPPT PBB Panas Bumi yang mendapatkan pengurangan; dan
   b. menugaskan *Account Representative* untuk menyampaikan nota dinas pengantar penerbitan SPPT PBB Panas Bumi yang mendapatkan pengurangan kepada Kepala Seksi Pelayanan.

9. *Account Representative* Seksi Pengawasan dan Konsultasi II/III/IV atau *Account Representative* Seksi Ekstensifikasi dan Penyuluhan menyampaikan nota dinas pengantar penerbitan SPPT PBB Panas Bumi yang mendapatkan pengurangan kepada Kepala Seksi Pelayanan.

10. Proses selesai.

IV. Jangka Waktu

Pemberian pengurangan PBB Panas Bumi pada tahap eksplorasi dan penyampaian nota dinas pengantar penerbitan SPPT kepada Kepala Seksi Pelayanan dilakukan paling lambat:
a. tanggal 31 Maret;
b. tanggal 15 April, dalam hal terdapat penundaan pengembalian SPOP dan/atau klarifikasi; atau
c. 30 hari setelah SPOP diterima oleh KPP, dalam hal objek pajak baru.

V. Bagan Alir *(Flowchart)* Pemberian Pengurangan PBB Panas Bumi pada Tahap Eksplorasi di KPP Pratama

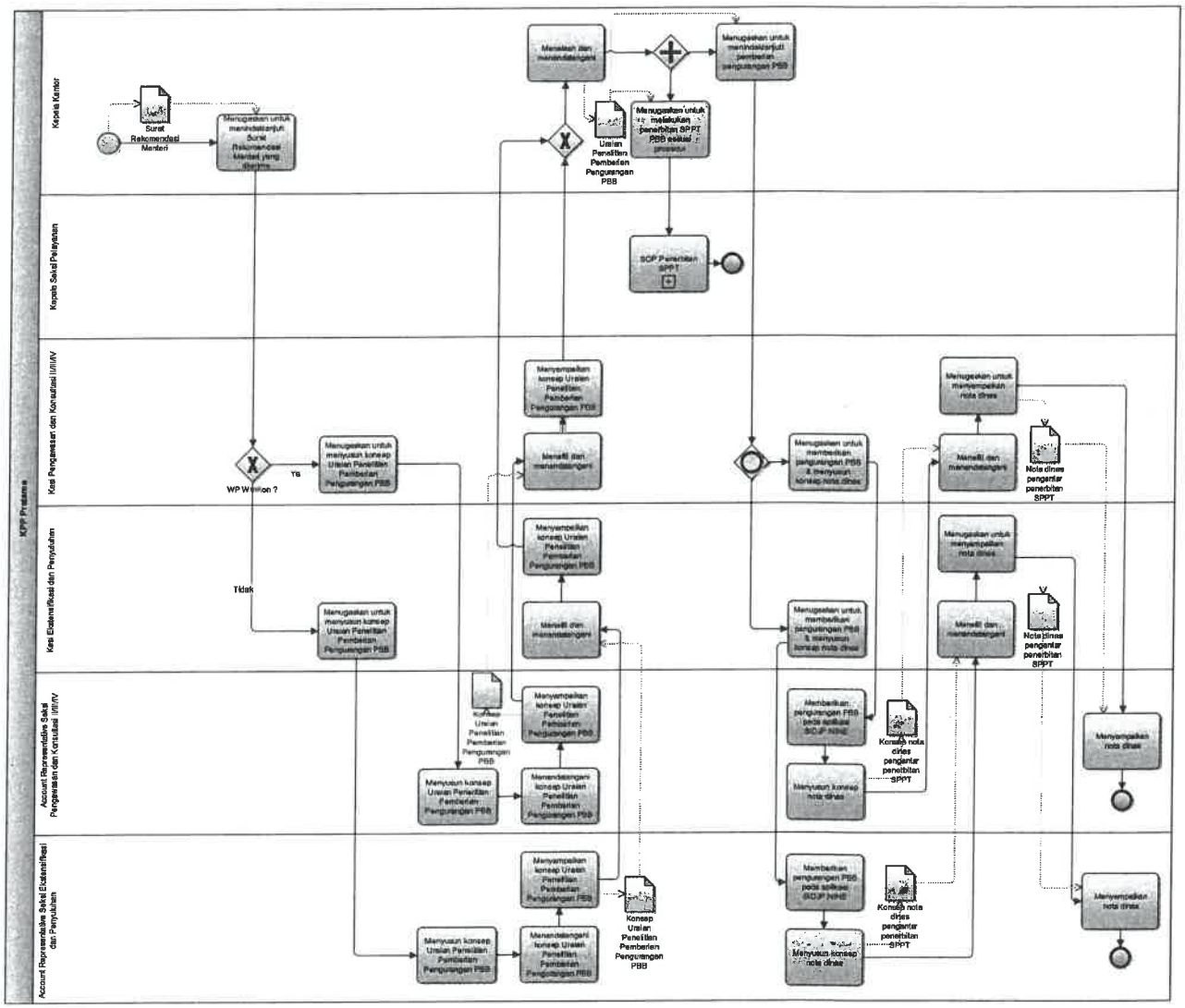

DIREKTUR JENDERAL,

KEMENTERIAN KEUANGAN REPUBLIK INDONESIA
DIREKTUR JENDERAL
DIREKTORAT JENDERAL PAJAK

SURYO UTOMO

Kp.: PJ.024/PJ.0201/2021